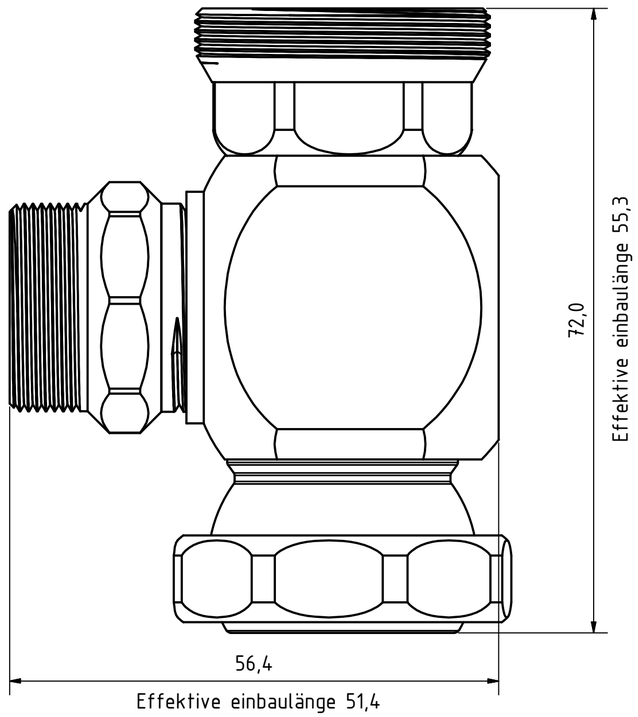

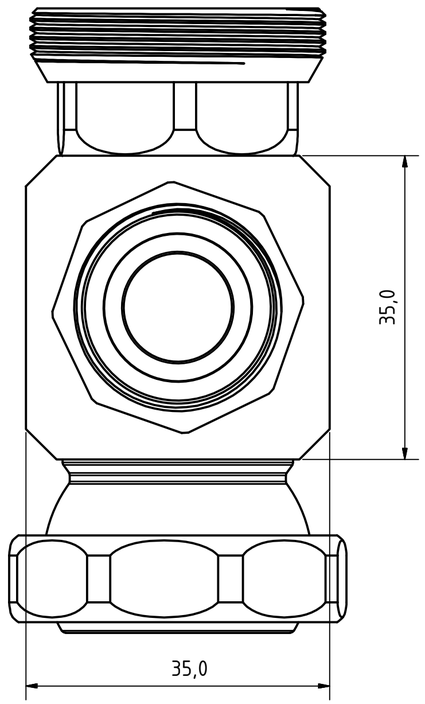

	Datum	Name	
Gezeichnet	01.10.2019	Hirt-Line	Winkelelemente
Kontrolliert			
Norm			
			3-WV-1K — 1 — A2

Status	Änderungen	Datum	Name